M.543

ELESA 原创设计

手柄

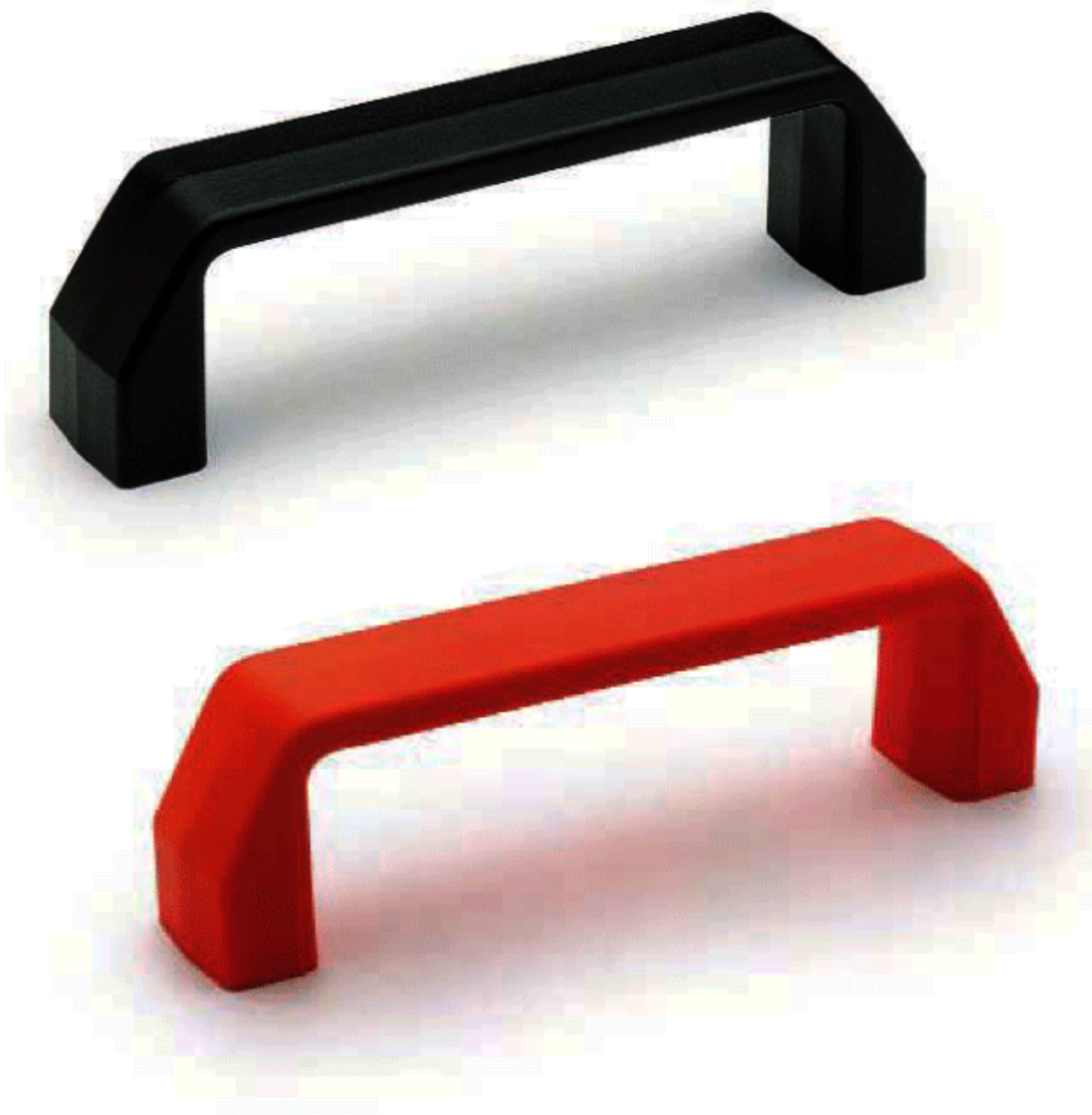

· 玻璃纤维加固聚酰胺基(PA)高科技聚合体。耐溶剂、机油、油脂以及其他化学溶剂。
· 黑色或者RAL2004橙色标准色，亚光磨砂饰面。
· 铜质插件，铰螺纹盲孔。

拉伸应力和冲击强度：表中所示F1, F2和L1, L2值，是通过相关的测力设备，在下图所示试验条件，并在相关环境温度下(参见技术数据)，进行断裂试验获得。

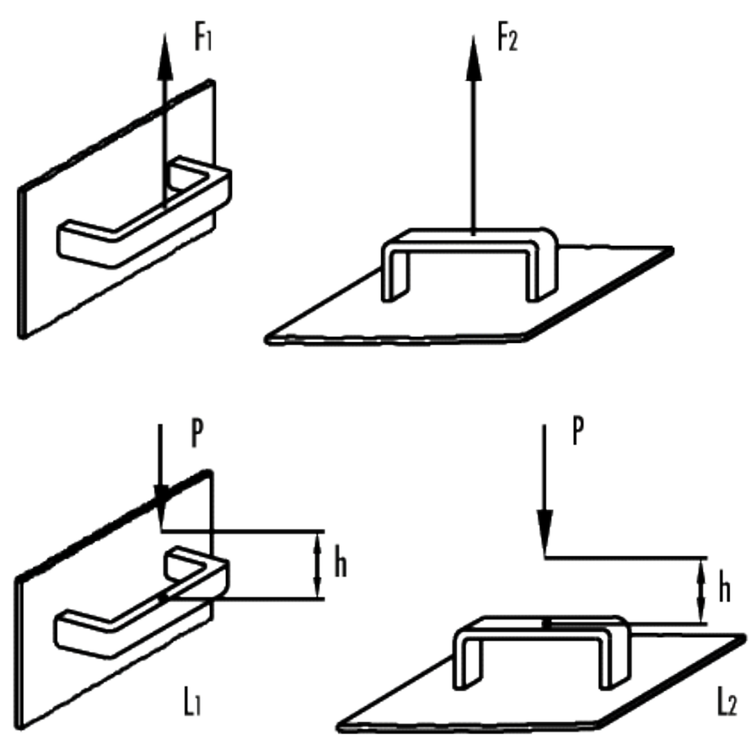

$L[J] = P[N] \cdot h[m]$

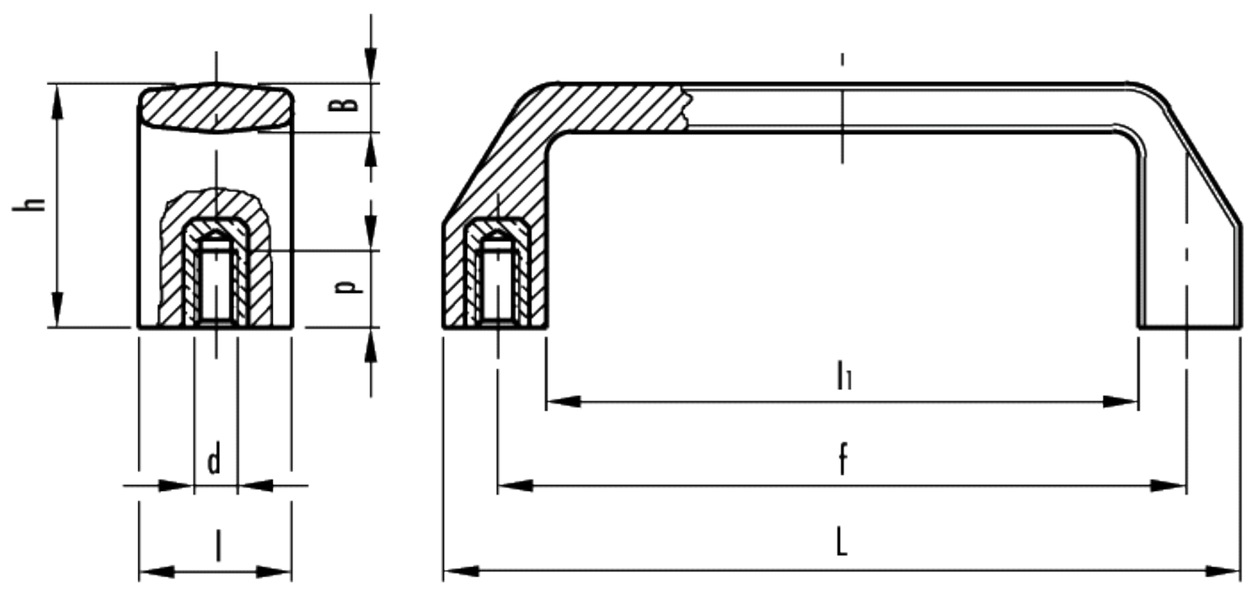

标 准 件			主尺寸						螺纹轮毂		F1	F2	L1	L2	重量
代 码		型 号 *	L	f	h	B	l	l1	d 6H	p	[N]		[J]		g
黑色	橙色														
37285 37291	37286 37292	M.543/140 B-M6 M.543/140 B-M8	134	117±0.5	38	7.5	25	102	M6 M8	12 13	3500	2000	12	8	56 52

* 完整的标准件需要包括注以列在代码栏内的一种颜色。

elesa+GANTER® "ELESA" and "GANTERGRIFF" models all rights reserved in accordance with the law. Always mention the source when reproducing our drawings.